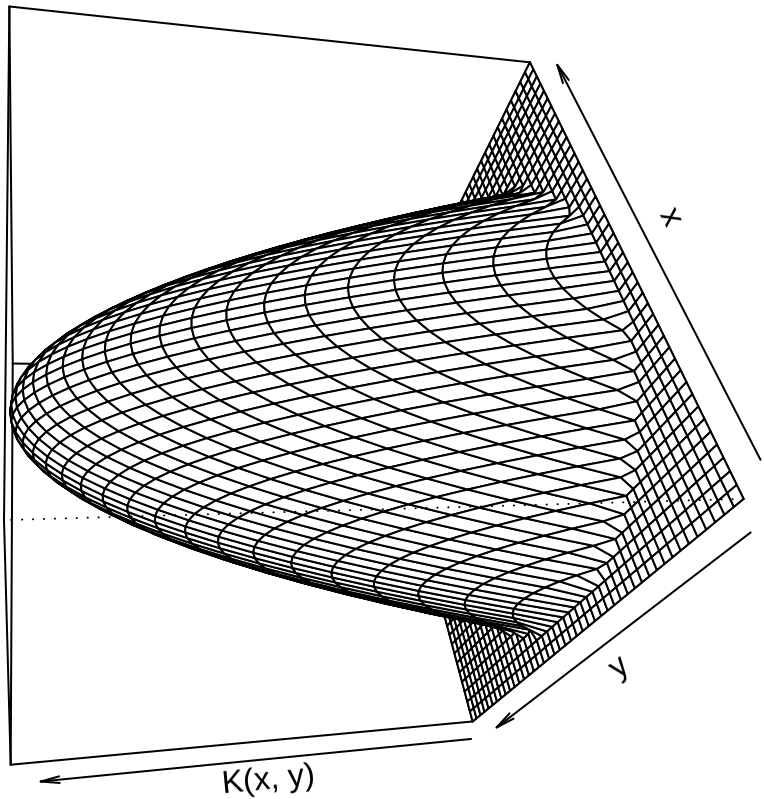
x
y
K(x, y)